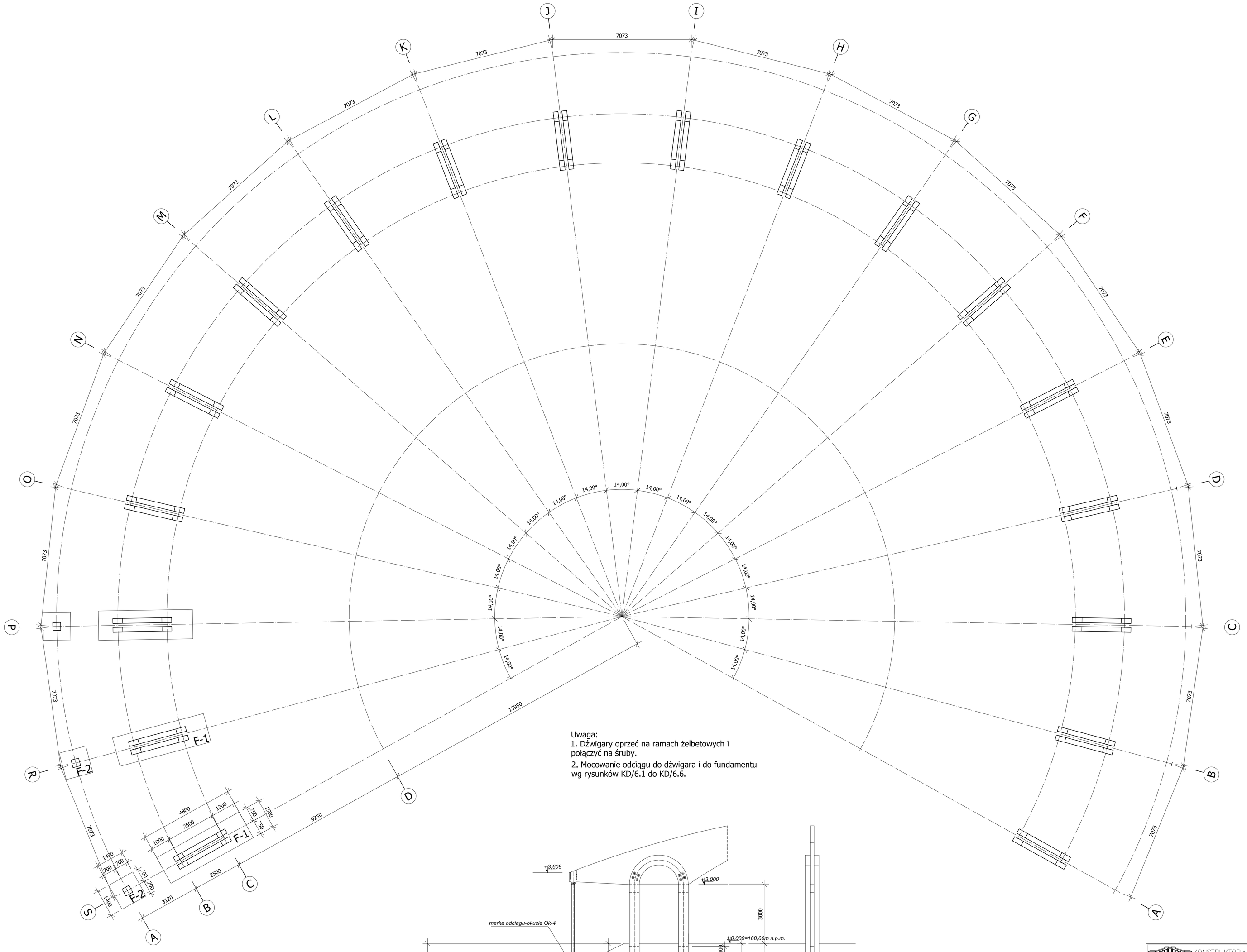

Uwaga:
1. Dźwigary oprzeć na ramach żelbetowych i połączyć na śruby.
2. Mocowanie odciągu do dźwigara i do fundamentu wg rysunków KD/6.1 do KD/6.6.

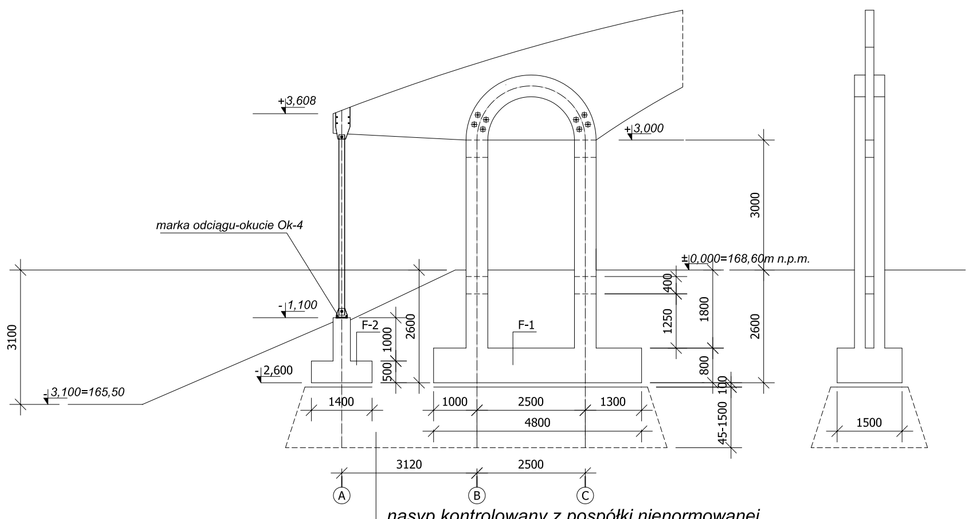

nasyp kontrolowany z pospółki nienormowanej zagęszczonej do Is>95

KONSTRUKTOR firma inżynierska
15-811 BIAŁYSTOK, Leszczynowa 4 TEL. 85-654-32-12
E-mail: jj.konstruktor.neostrada.pl; janusz.jancewicz@onet.pl

PROJEKTANT:
inż. JANUSZ JANCEWICZ
UPR. BUDOWLANE BI53/86,
PDL/BO/0516/01

WSPÓŁPRACA:
mgr inż. Emil Huk mgr inż. Karol Mor

WERYFIKACJA:
mgr inż. TADEUSZ CZERNIAWSKI

INWESTOR: URZĄD MIASTA w Hajnówce

OBIEKT: ZADASZENIE AMFITEATRU

ADRES: HAJNÓWKA

PROJEKT WYKONAWCZY

BRANŻA: KONSTRUKCJA	SKALA: 1:100	RYSUNEK NR: K-1
DATA: 20.06.2006		

TEMAT RYSUNKU:
RZUT STÓP

WYMIARY W MM, NIE SKALOWAĆ Z RYSUNKU.
ROZWIĄZANIE ŁĄCZNIE Z PROJEKTEM BRANŻOWYM
PROJEKT CHRONIONY PRAWNIE AUTORSKIM